INCONTRO ANTE REI 60 FONOISOLANTE 40DB

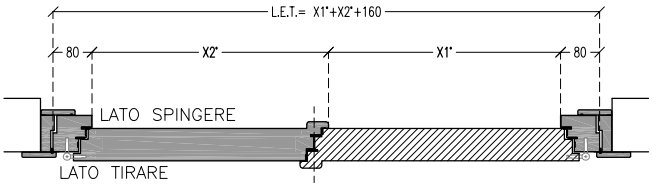

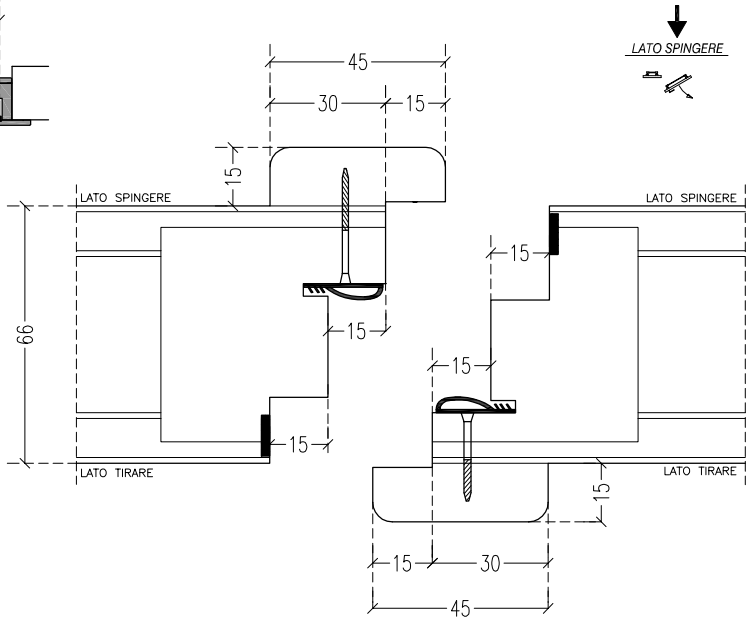

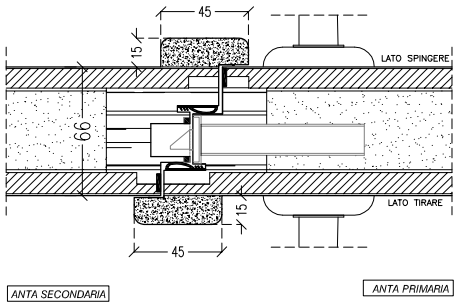

INCONTRO ANTE REI 60 FONOISOLANTE 40DB

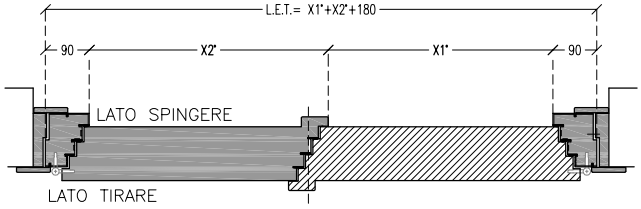

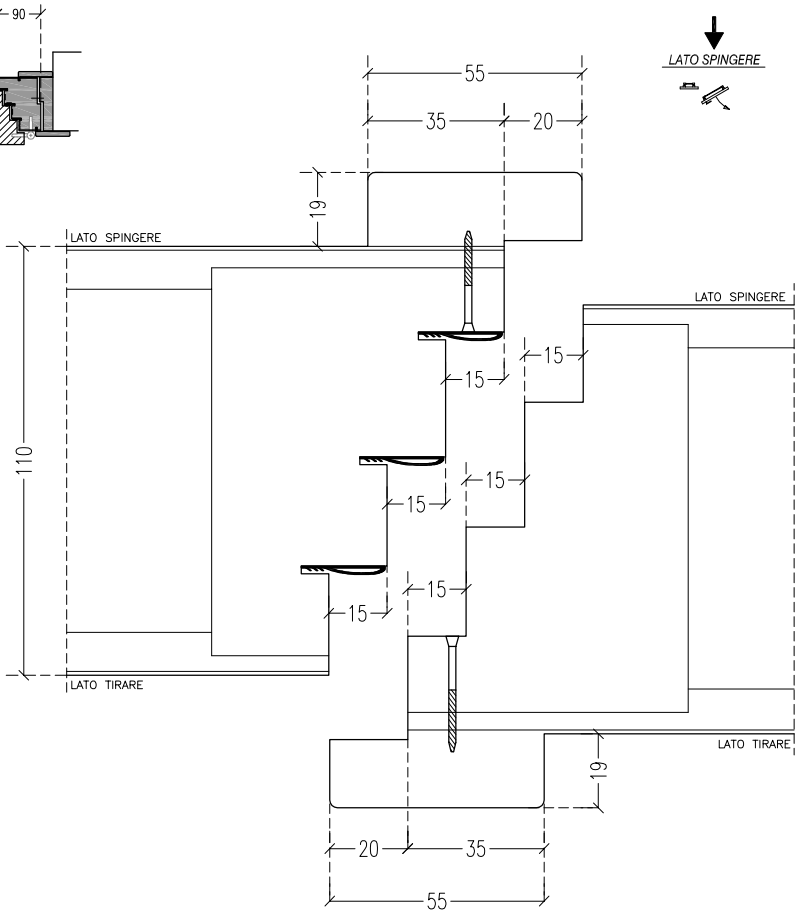

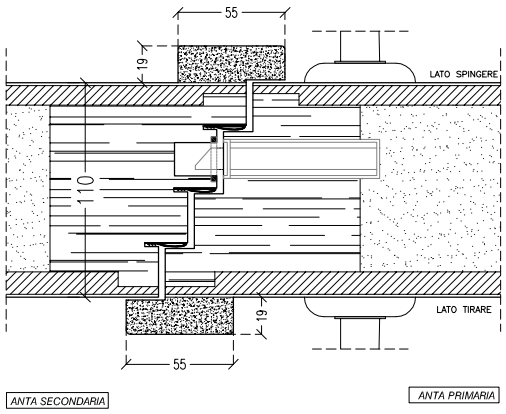

D4

SETTEMBRE 2009

PORTE REI
FONOISOLANTI

DETTAGLIO INCONTRO ANTE

SEBINO CHIUSURE

SEBINO CHIUSURE Srl
I - 24020 Scanzorosciate (BG)
Via XXV Aprile, 21
Tel. 035.24.27.10
Fax 035.24.47.37
www.sebinochiusure.it
Info@sebinochiusure.it