LEGENDA

1. mostra liscia 70x10
2. telaio
3. anta
4. controtelaio
5. imbotte

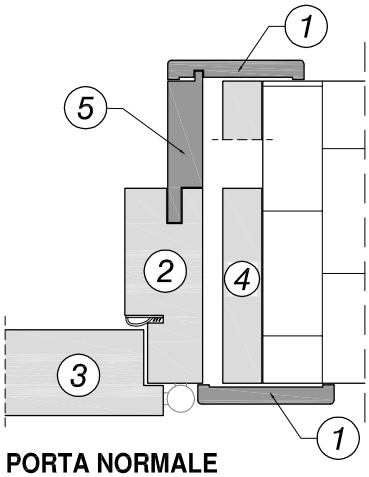

PORTA NORMALE

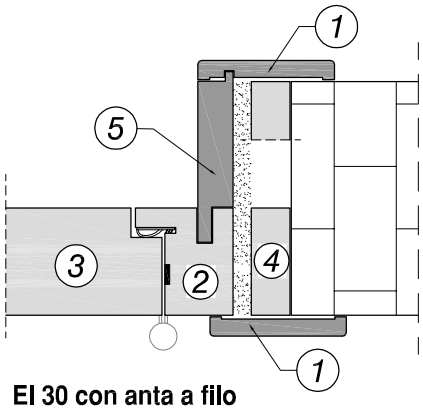

EI 30 con anta a filo

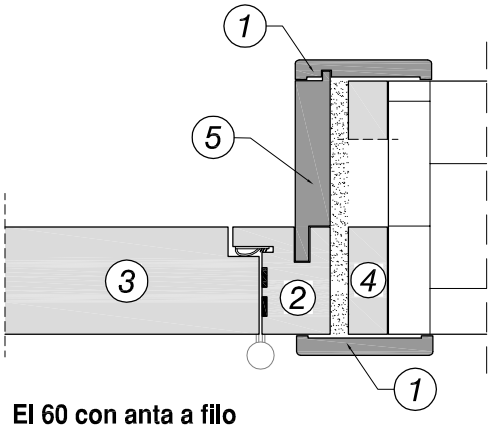

EI 60 con anta a filo

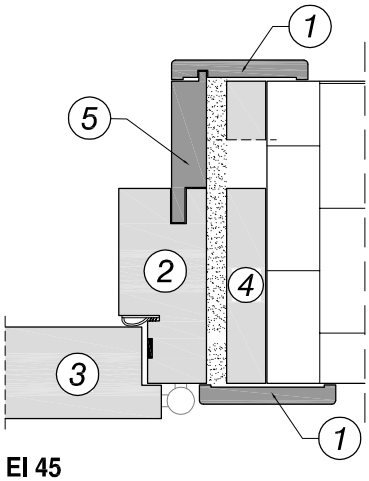

EI 45

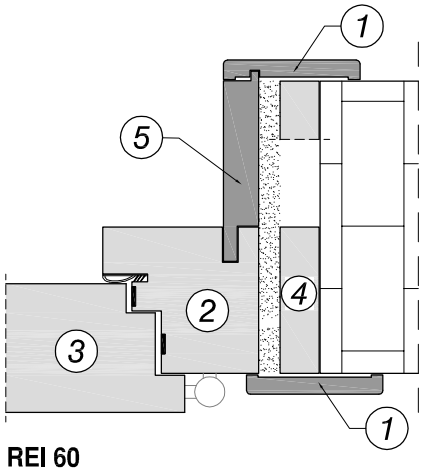

REI 60

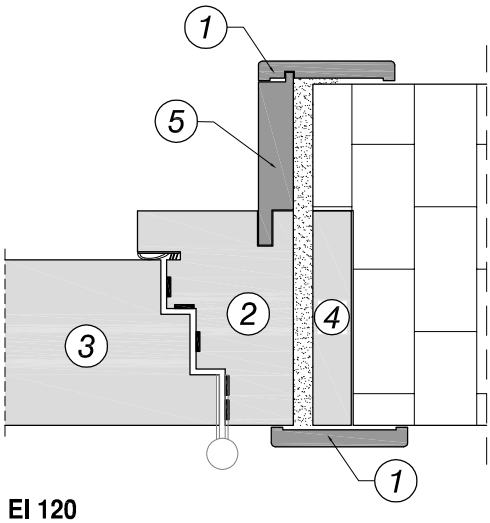

EI 120

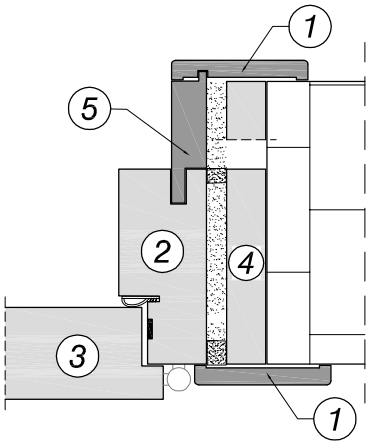

EI 45
FONOISOLANTE 32-35.5 DB

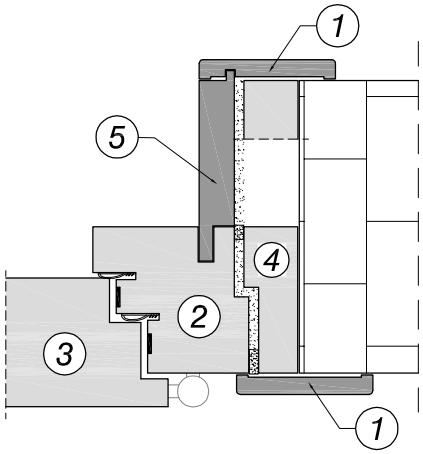

REI 60
FONOISOLANTE 40 DB

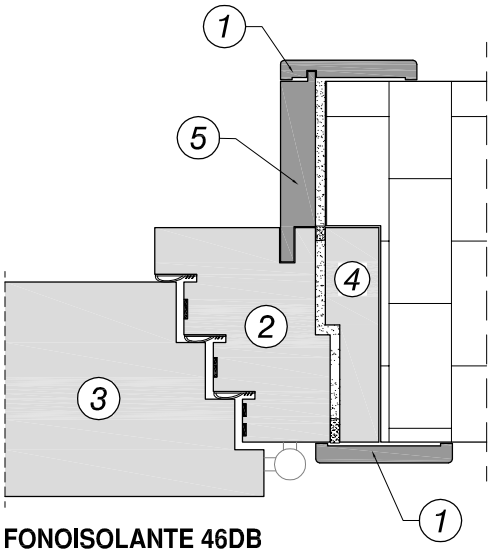

FONOISOLANTE 46DB

SEBINO CHIUSURE

SEBINO CHIUSURE Srl
I - 24020 Scanzorosciate (BG)
Via XXV Aprile, 21
Tel. 035.24.27.10
Fax 035.24.47.37
www.sebinochiusure.it
Info@sebinochiusure.it

SCHEMA
POSIZIONAMENTO

DETTAGLIO IMBOTTE

SETTEMBRE 2009

D5